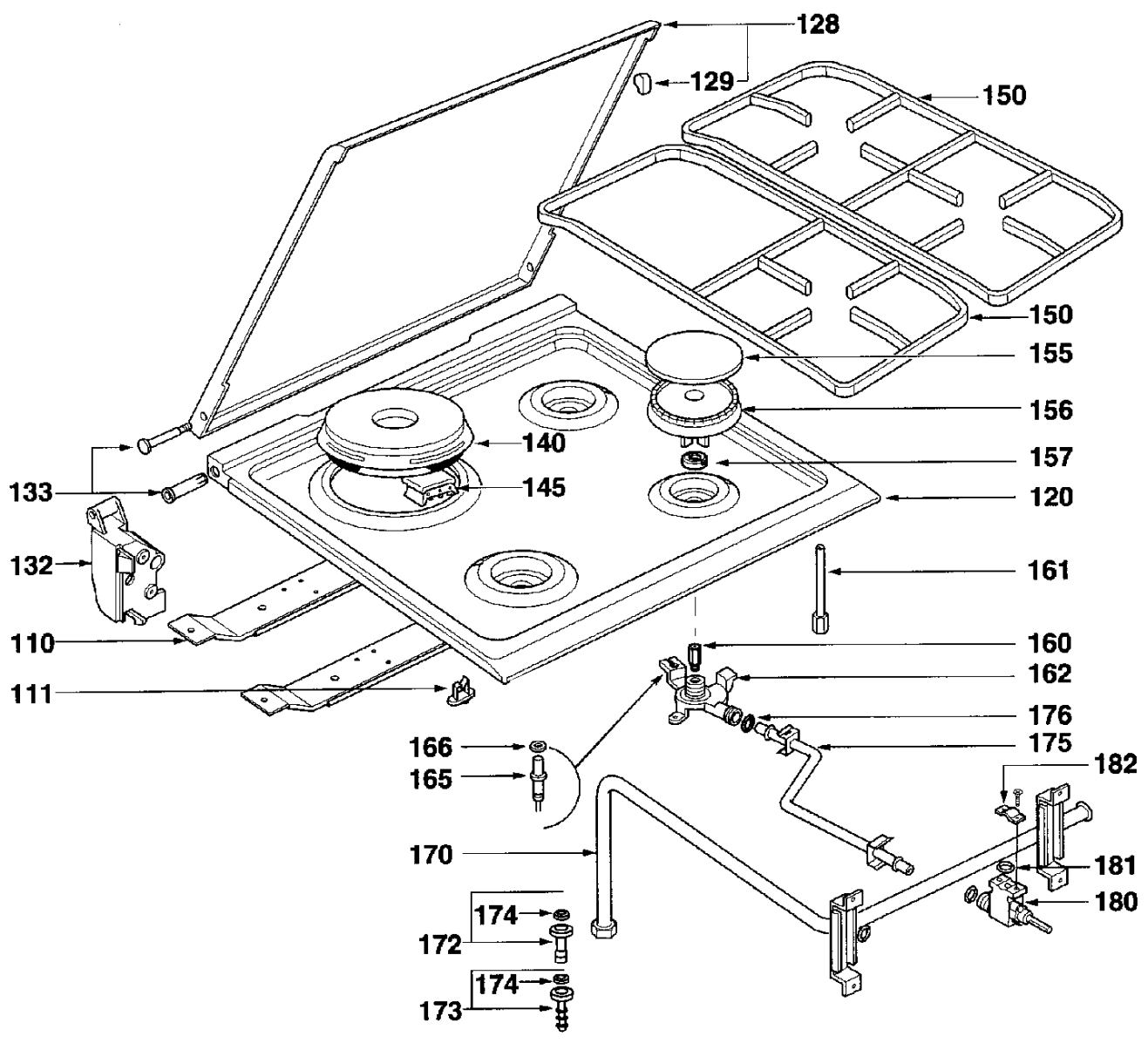
128
129
150
150
155
156
157
120
140
145
133
132
110
111
161
160
162
176
175
166
165
182
170
181
180
174
172
174
173

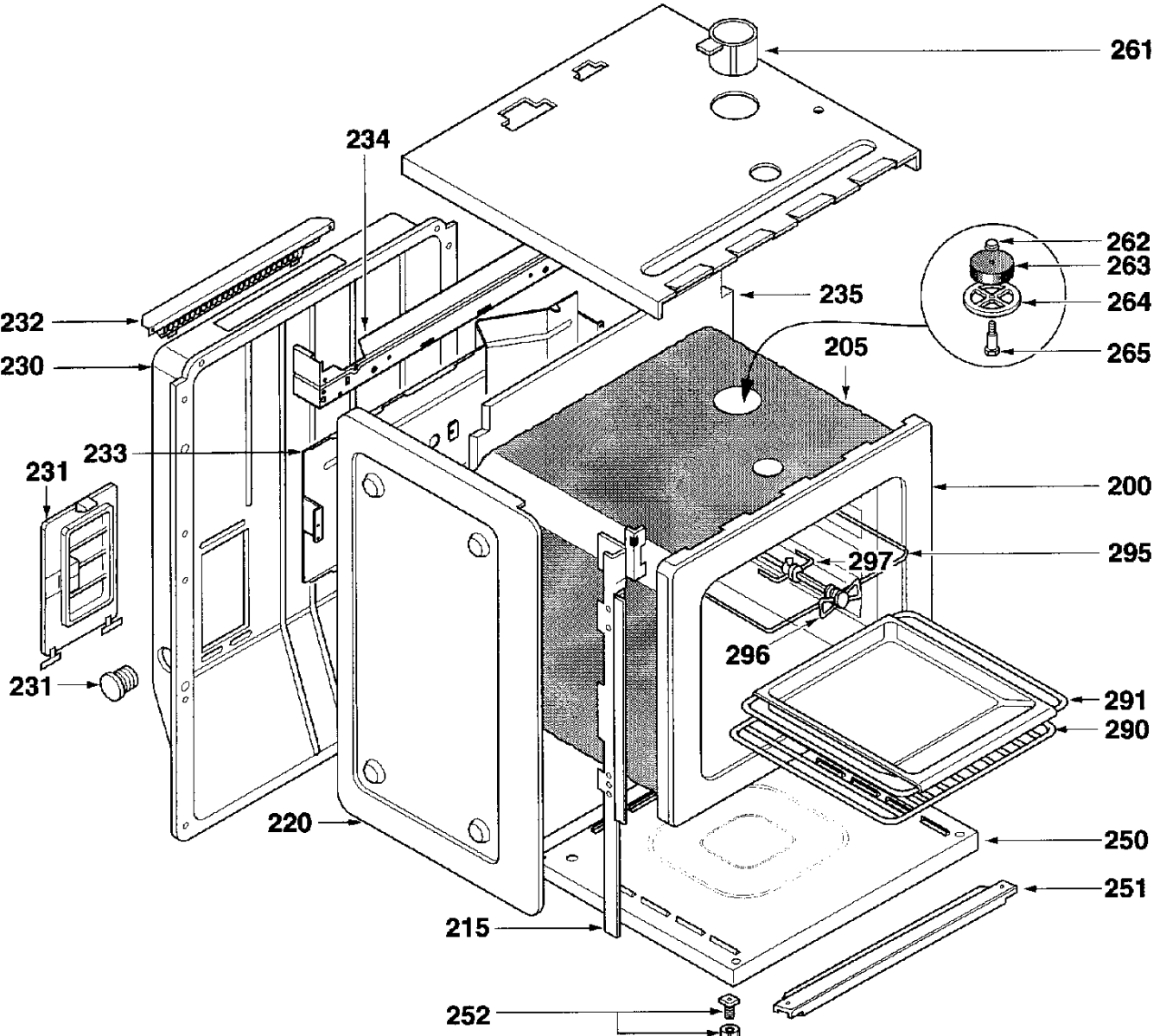
261
234
262
263
264
265
235
232
230
205
233
231
200
295
297
296
231
291
290
220
250
251
215
252

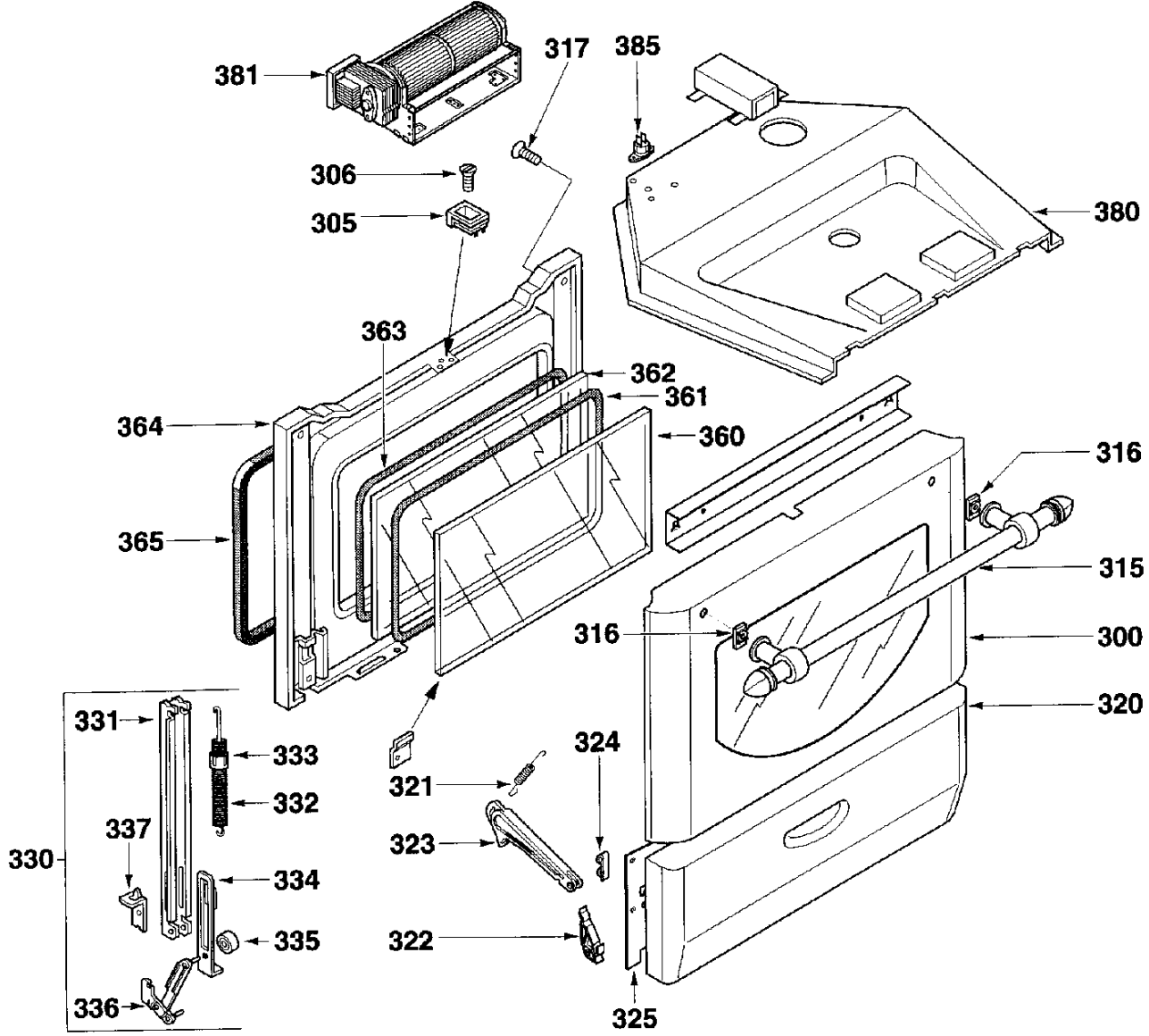
381
317
385
306
305
380
363
362
361
364
360
316
365
315
316
300
320
331
333
332
321
324
337
323
330
334
335
322
336
325

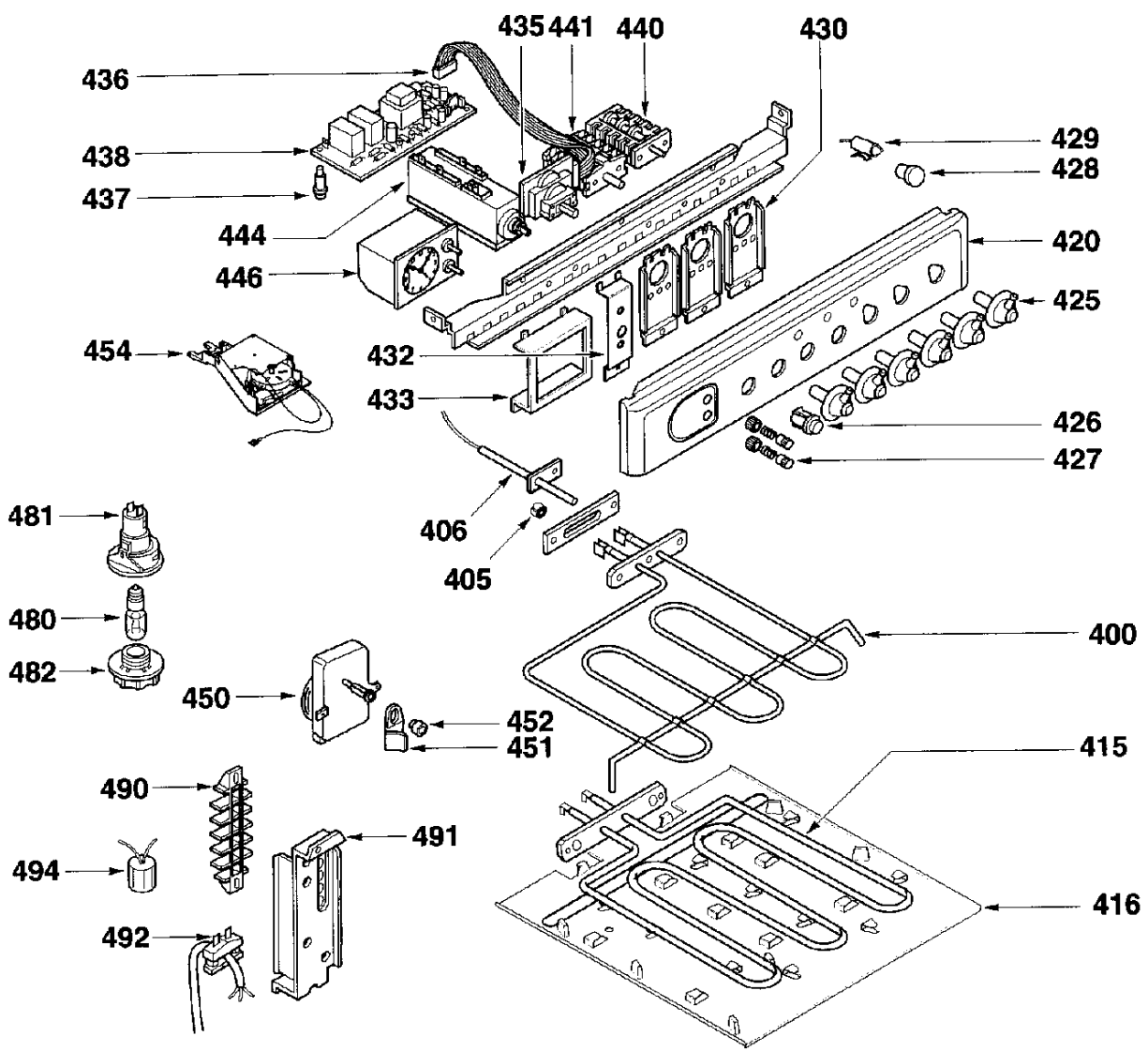
435
441
440
430
436
438
437
444
446
429
428
420
425
454
432
433
426
427
406
405
481
480
482
400
450
452
451
415
490
491
494
492
416